SIRIUS 700 Robot

Dokumenty

Zespół agregat tnący

Zespół Silnik

Zespół Korpus

Zespół stacja ładująca

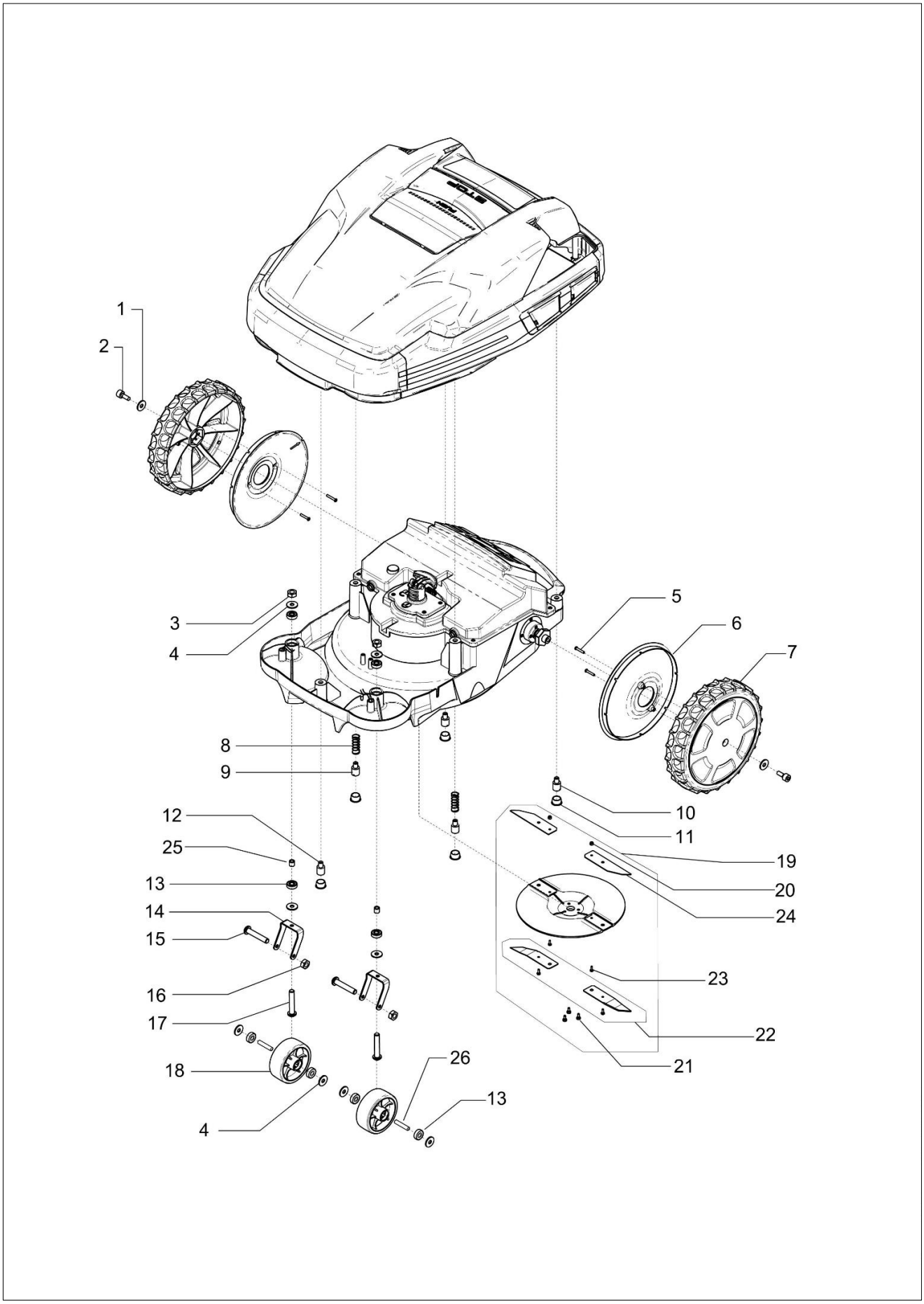
1
2
3
4
5
6
7
8
9
10
11
12
25
13
14
15
16
17
18
4
26
13
19
20
24
23
22
21

Znak	Ilosc	Kod artykul	Opis	Waznosc od	Waznosc do	Notakt	Biuletyny
1	2	AK701493	Podkładka				
2	2	AK705937	Śruba				
3	2	AK704536	Nakrętka				
4	8	AK700137	Podkładka				
5	4	AK510281	Śruba				
6	2	AK470895	Pokrywa				
7	2	AK47071834	Koło napędowe				
8	2	AK474686	Sprężyna				
9	2	AK474565	Rękaw			Posteriore; Rear	
10	2	AK474676	Rękaw			Intermedio; Middle	
11	5	AK474116	Korek				
12	1	AK474097	Rękaw			Anteriore; Front	
13	8	AK474996	Łożysko				
14	2	AK47453130	Wybierak				
15	2	AK700934	Sworzeń				
16	2	AK700432	Nakrętka				
17	2	AK700493	Śruba				
18	2	AK47073401	Koło przednie				
19	1	AK127401	Zespól noza tnacego+Uchwyt ostrza				
20	2	AK705960	Nakrętka				
21	3	AK705958	Śruba				
22	1	AK119573	Ostrze kpl.			Composto da: 6 lame + 6	
23	2	AK705957	Śruba			+ 6 screws	
24	2	AK440434ET	Ostrze				
25	2	AK44061330	Tulejka				
26	2	AK44061230	Sworzen				

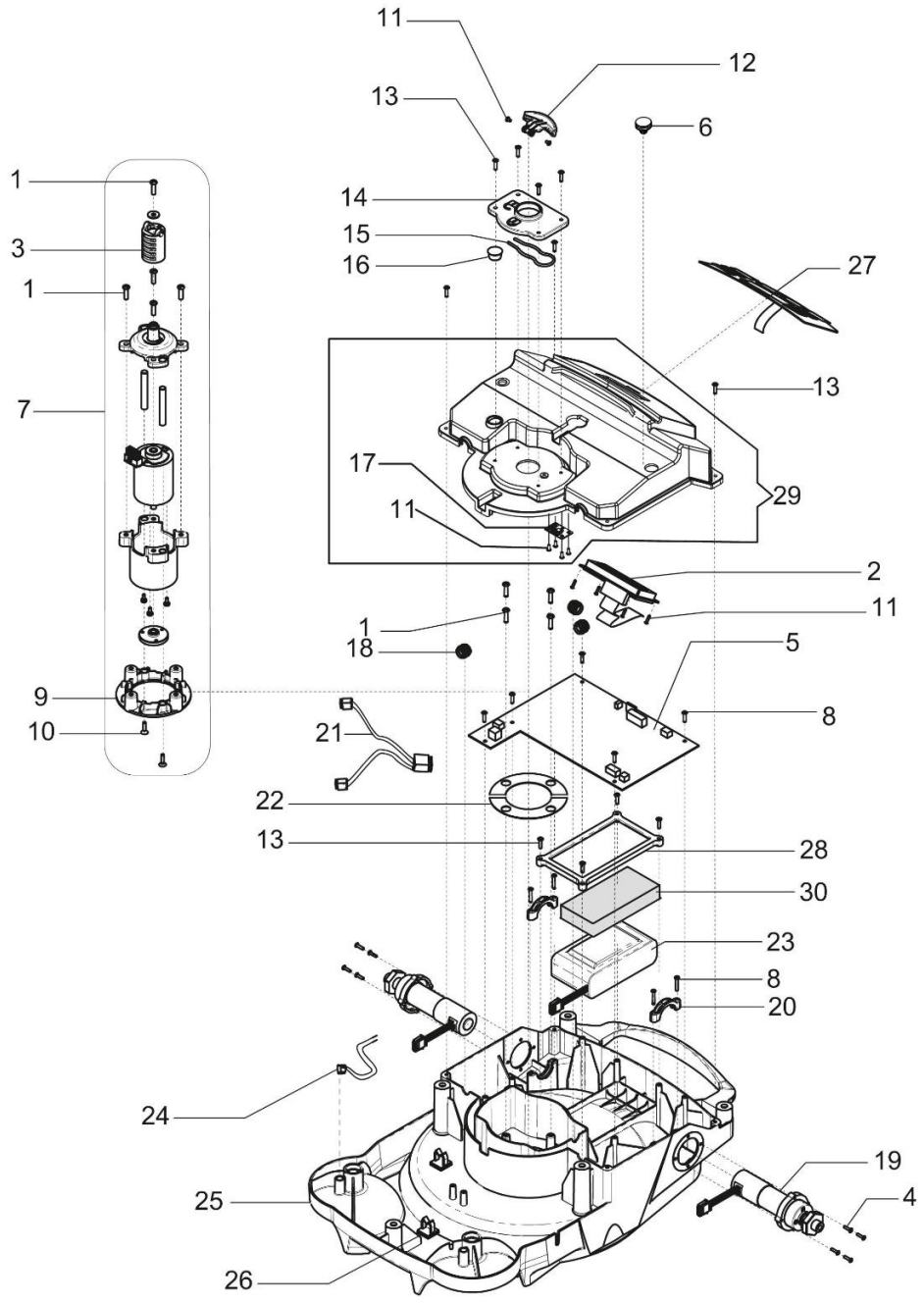
11
12
13
6
1
14
3
15
16
27
1
13
7
17
29
11
2
11
1
18
5
9
8
10
21
22
13
28
30
23
8
20
24
19
25
4
26

Ilustracja Zespół Silnik

Znak	Ilosc	Kod artykul	Opis	Waznosc od	Waznosc do	Notakt	Biuletyny
1	9	AK518482	Śruba				
2	1	AK493287	Display				
3	1	AK47099001	Nakrętka			Regolazione altezza taglio; Height regulation spring	
4	8	AK510759	Śruba				
5	1	AK455548	Karta elektroniczna			Scheda madre; Motherboard	
6	1	AK474222	Zawór odpowietrznika				
7	1	AK45507310	Silnik kpl.				
8	9	AK510281	Śruba				
9	1	AK44038601	Kolnierz				
10	2	AK705266	Śruba				
11	10	AK454186	Śruba				
12	1	AK470987	Uchwyt				
13	13	AK505075					
14							
15							
16							
17							
18							
19							
20							
21							
22							
23							
24							
25							
26							
27							
28							
29							
30							

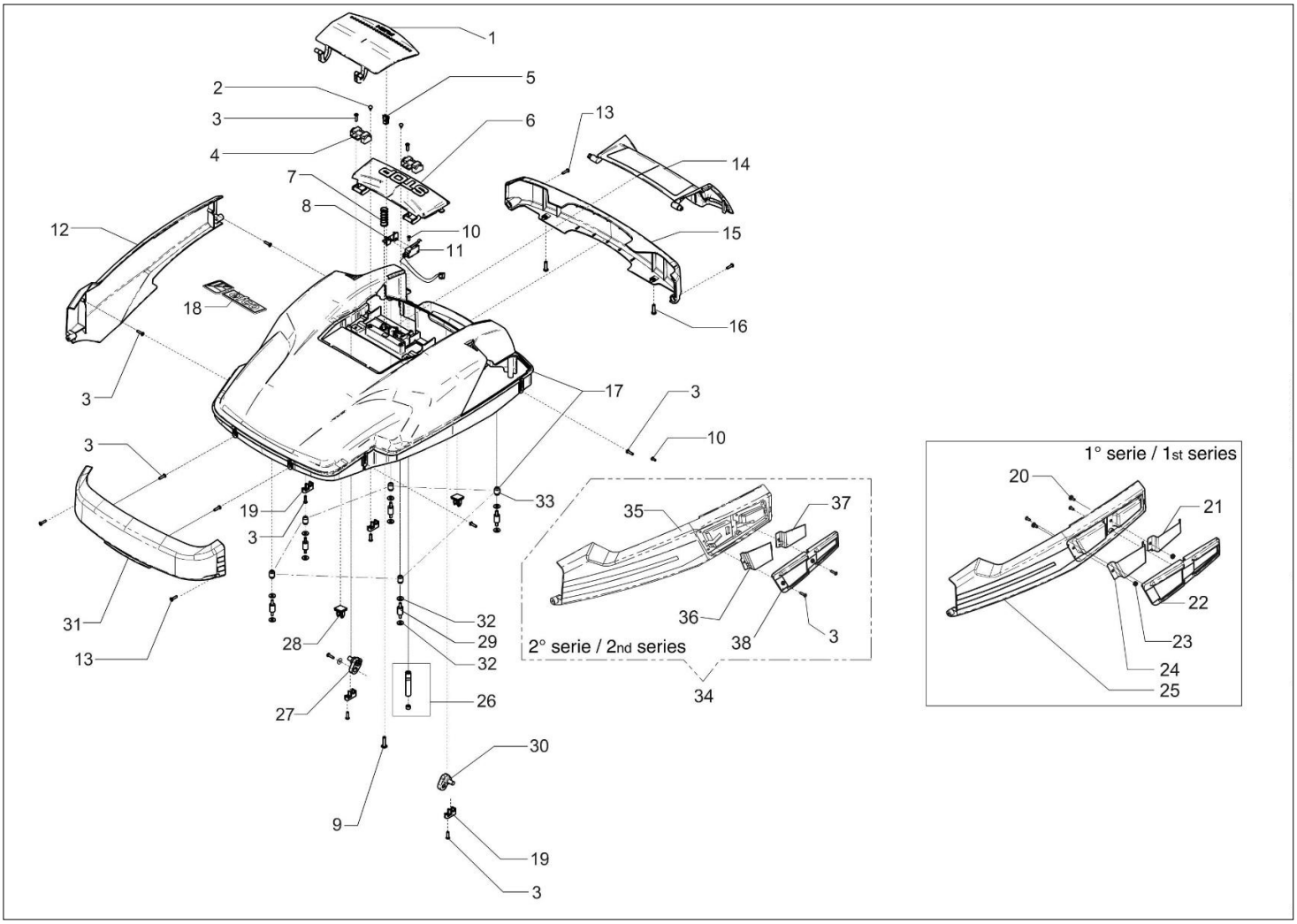
1
2
3
4
5
6
7
8
9
10
11
12
13
14
15
16
17
18
19
20
21
22
23
24
25
26
27
28
29
30
31
32
33
34
35
36
37
38
1° serie / 1st series
2° serie / 2nd series

Ilustracja Zespół Korpus

Znak	Ilosc	Kod artykul	Opis	Waznosc od	Waznosc do	Notakt	Biuletyny
1	1	AK47489334	Przesłona				
2	2	AK474752	Zaczep				
3	12	AK505075	Śruba				
4	2	AK47410034	Mocowanie				
5	1	AK470752	Hak				
6	1	AK47489402	Przycisk				
7	1	AK474118	Sprężyna				
8	1	AK474083	Blokada				
9	1	AK543550	Sruba				
10	4	AK453959	Śruba				
11	1	AK441293	Mikrowyłącznik				
12	1	AK47403301	Pokrywa			DX; RIGHT	
13	4	AK510281	Śruba				
14	1	AK440633	Przeslona				
15	1	AK47403201	Pokrywa			Posteriore; Rear	
16	2	AK518482	Śruba				
17	1	AK44063234	Pokrywa			Logo Efco; Efco logo	
18	1	AK454854	Oznaczenie			Logo Efco; Efco logo	
19	4	AK47408434	Mocowanie				
20	2	AK705959	Śruba		SN 6515039999		BT5-081-04/15
21	1	AK456314	Zestaw korpus + łączniki		SN 6515039999		BT5-081-04/15
22	1	AK47088801	Płytka		SN 6515039999		BT5-081-04/15
23	2	AK701441	Nakrętka		SN 6515039999		BT5-081-04/15
24	1	AK456314	Zestaw korpus + łączniki		SN 6515039999		BT5-081-04/15
25	1	AK456314	Zestaw korpus + łączniki		SN 6515039999	SX; LEFT	BT5-081-04/15
26	1	AK454764	Sprzęgło + magnet				
27	1	AK47717001	Mocowanie			DX; RIGHT	
28	2	AK474480	Zacisk				
29	5	AK474098	Dystans			Gomma; Rubber	
30	1	AK47716901	Mocowanie			SX; LEFT	
31	1	AK47403101	Pokrywa			Anteriore; Front	
32	10	AK700426	Podkładka				
33	5	AK474115	Wkładka				
34	1	AK456314	Zestaw korpus + łączniki	SN 6515040001			BT5-081-04/15
35	1	AK44117401	Pokrywa	SN 6515040001		SX; LEFT	BT5-081-04/15
36	1	AK440618	Łącznik (Ładowarka)	SN 6515040001			BT5-081-04/15
37	1	AK440617	Łącznik (Ładowarka)	SN 6515040001			BT5-081-04/15
38	1	AK44117601	Płytka	SN 6515040001			BT5-081-04/15

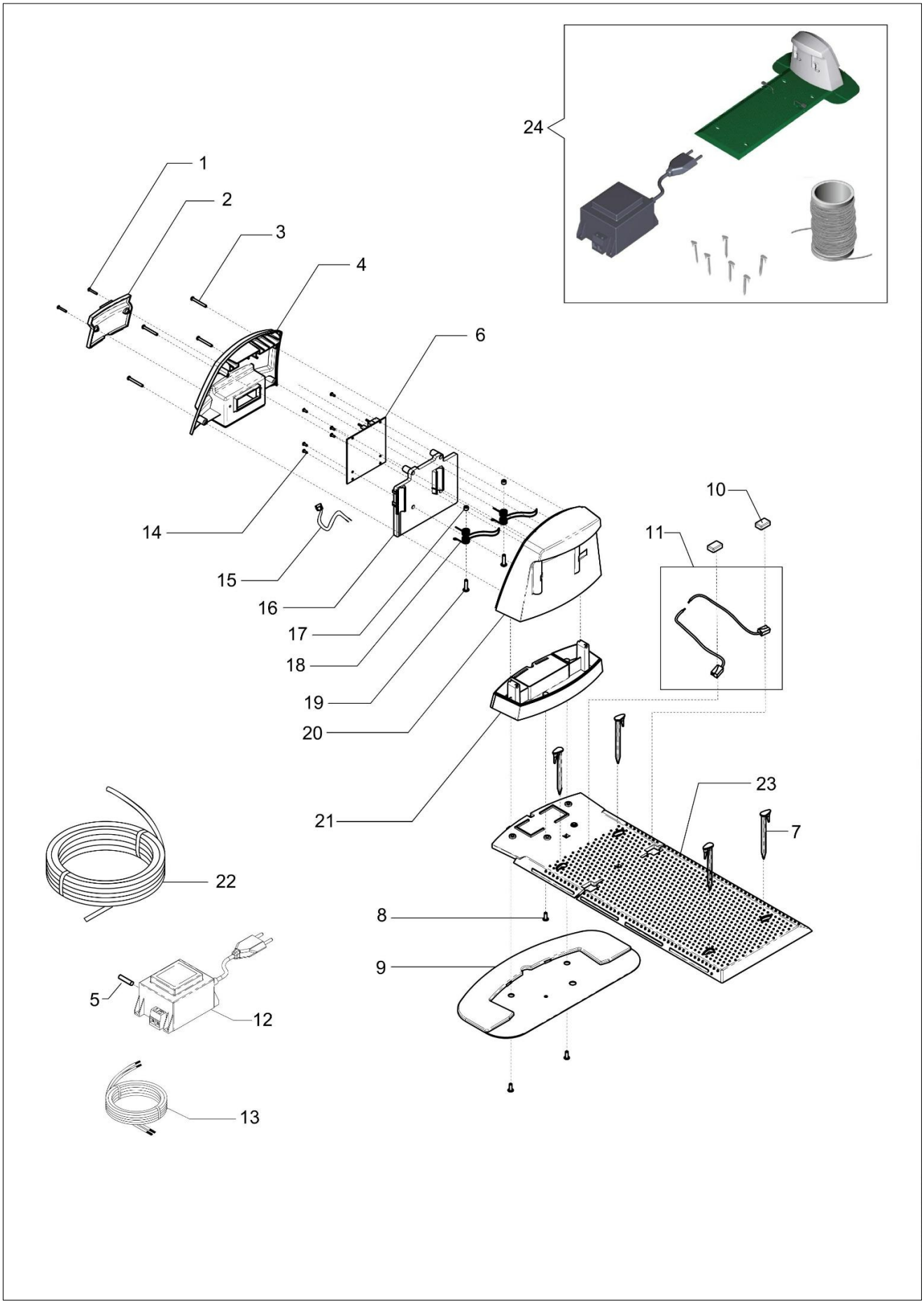
24
1
2
3
4
6
10
11
14
15
16
17
18
19
20
21
23
7
22
8
9
5
12
13

Znak	Ilosc	Kod artykul	Opis	Waznosc od	Waznosc do	Notakt	Biuletyny
1	2	AK510759	Śruba				
2	1	AK47401234	Pokrywa				
3	4	AK518483	Śruba				
4	1	AK47093734	Pokrywa				
5	1	AK455164	Bezpiecznik				
6	1	AK470921	Karta elektroniczna				
7	1	AK119461R	Zestaw kołków				
8	3	AK543554	Śruba				
9	1	AK47456913	Płytka				
10	2	AK47484301	Korek				
11	1	AK454765	Zestaw przewodów				
12	1	AK470922	Transformator			input: 230V 16A 50HZ	
13	1	AK441638	Przewód			Lunghezza 10 m; Lenght 10 m	
14	6	AK453959	Śruba				
15	1	AK474416	Okablowanie				
16	1	AK47087801	Mocowanie karta				
17	2	AK701441	Nakrętka				
18	2	AK440338	Lacznik sprezyny				
19	2	AK705959	Śruba				
20	1	AK44043834	Pokrywa				
21	1	AK47408134	Podstawa				
22	1	AK119462	Przewód ograniczający			Lunghezza 150 m; lenght	
23	1	AK47087913	Wykładzina				
24	1	AK119500	Stacja ładująca kpl.				