CR 74 Okrzesywarka do herbaty

Dokumenty

Silnik kpl.

Napęd

Gaźnik

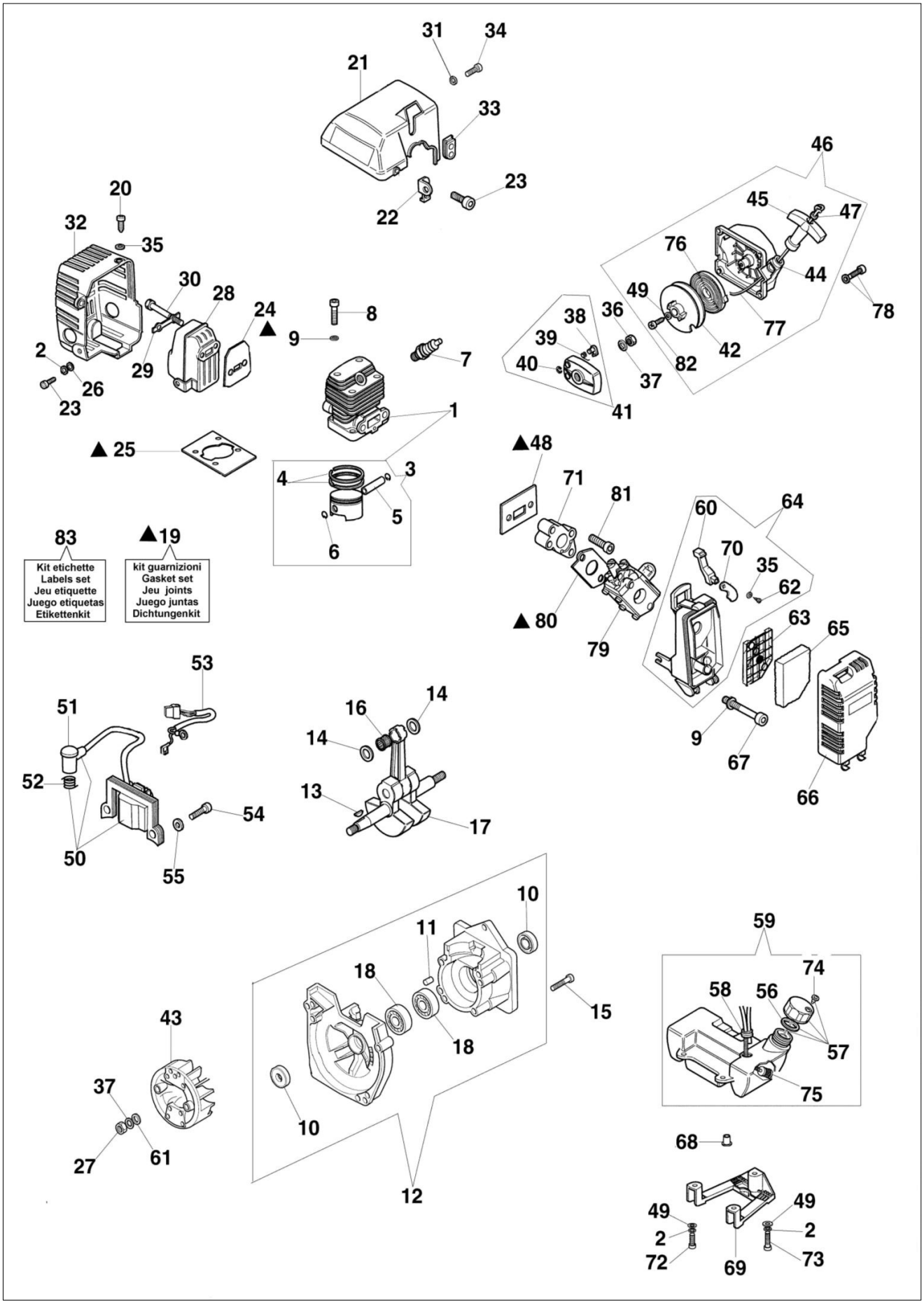
83
Kit etichette
Labels set
Jeu etiquette
Juego etiquetas
Etikettenkit
▲19
kit guarnizioni
Gasket set
Jeu joints
Juego juntas
Dichtungenkit

Ilustracja Silnik kpl.

Znak	Ilosc	Kod artykul	Opis	Waznosc od	Waznosc do	Notakt	Biuletyny
1	1	074000280B	Cylinder				
2	1	3819006R	Podkladka				
3	1	074000279B	Tłok kpl. Ø40				
4	2	074000405R	Pierscien tlokowy				
5	1	074000014R	Pierścień tłokowy				
6	2	093000167R	Pierścień				
7	1	005000019R	Swieca zaplonowa				
8	4	094000101R	Śruba				
9	4	3833073R	Podkladka				
10	2	094000099R	Pierścień uszczelniający				
11	4	3023008R	Sworzeń				
12	1	074000204	Skrzynia korbowa				
13	1	3028013R	Wpust				
14	2	074000267AR	Dystans				
15	4	3801040R	Śruba				
16	2	072700046R	Łożysko				
17	1	074000268R	Wał korbowy				
18	1	094000006R	Lozysko				
19	1	074000156B	Zestaw uszczelek				
20	1	3960017AR	Sruba				
21	1	074000208	Pokrywa				
22	1	072700072	Mocowanie				
23	2	3801010R	Sruba				
24	1	072700075A	Uszczelka				
25	1	074000013A	Uszczelka				
26	2	3918010R	Podkladka				
27	1	3912009	Nakrętka				
28	1	074000206AR	Tłumik				
29	1	4095211R	Płytka				
30	2	3806026AR	Śruba				
31	1	3916005R					
32	1						
33	1						
34	1						
35	1						
36	1						
37	2						
38	2						
39	2						
40	2						
41	1						
42	1						
43	1						
44	1						
45	1						
46	1						

Znak	Ilosc	Kod artykul	Opis	Waznosc od	Waznosc do	Notakt	Biuletyny
47	1	006000829	Podkladka				
48	1	072700076CR	Uszczelka				
49	5	3918005R	Podkladka				
50	1	072700391R	Cewka zapłonowa				
51	1	094600097AR	Kapturek swiecy zaplonowej				
52	1	094600169AR	Sprezyna				
53	1	4179087A	Przewód				
54	2	006000064	Śruba				
55	2	3833073R	Podkladka				
56	1	4100308AR	Uszczelka				
57	1	4151258R	Korek kpl.				
58	1	4196102R	Wąż				
59	1	072700467BR	Zbiornik				
60	1	074000391	Dźwignia ssania				
61	1	3818011AR	Podkladka				
62	1	320000004	Śruba				
63	1	072700460R	Osłona				
64	1	074000390R	Podstawa filtra				
65	1	072700461BR	Filtr powietrza				
66	1	072700457AR	Pokrywa filtra				
67	2	61052009BR	Śruba				
68	3	4196020	Dystans				
69	1	072700454A	Stojak				
70	1	072700458	Przepustnica				
71	1	074000130CR	Izolator termiczny				
72	2	3801013R	Sruba				
73	1	3801017R	Sruba				
74	1	4098658AR	Zawór odpowietrznika				
75	1	094600450R	Filtr paliwa				
76	1	004000132R	Sprezyna				
77	1	4098073R	Linka rozrusznika				
78	4	61052008R	Śruba				
79	1	2318690R	Gaźnik WT-460B				
80	1	072700077CR	Uszczelka				
81	2	3801051R	Sruba				
82	1	094600041AR	Sruba				
83	1	61142008	Zestaw etykiet				

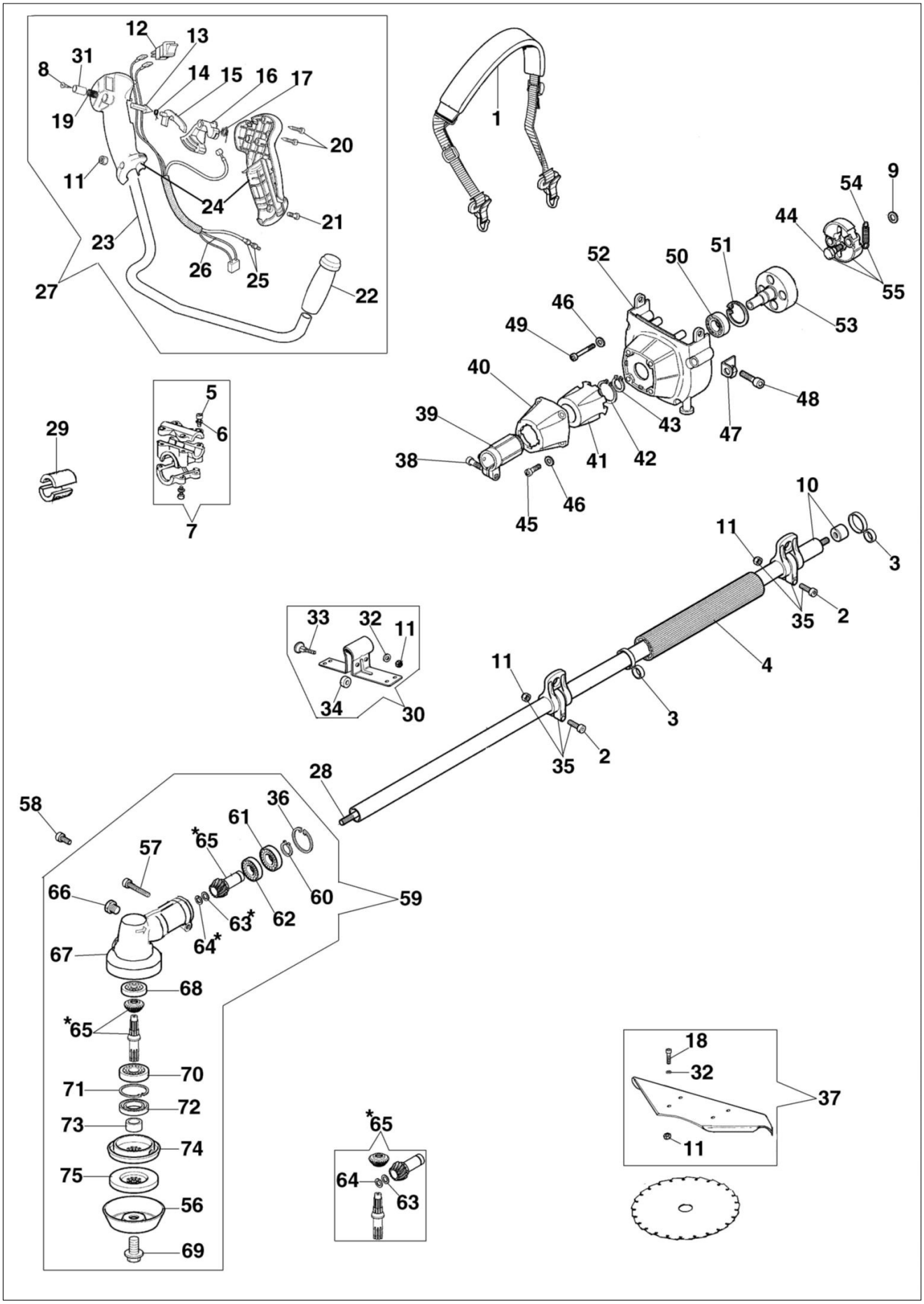
12
13
31
8
14
15
16
17
19
20
11
24
21
23
26
25
27
22
1
9
54
44
55
52
50
51
53
46
49
40
48
39
43
47
38
41
42
45
46
5
6
29
7
10
11
3
35
2
33
32
11
4
34
30
11
3
35
2
28
58
36
61
*65
57
66
60
59
63*
62
64*
67
68
*65
70
71
72
73
74
75
56
69
18
32
37
11
*65
64
63

Znak	Ilosc	Kod artykul	Opis	Waznosc od	Waznosc do	Notakt	Biuletyny
1	1	61140011R	Pas nośny				
2	2	3801015R	Sruba				
3	2	61170132R	Przelotka				
4	1	61140007	Pokrętło				
5	5	3801013R	Sruba				
6	8	3819006R	Podkladka				
7	1	074000183AR	Zacisk				
8	1	3960021	Śruba				
9	2	072700188	Podkładka				
10	1	61142006	Wąż				
11	8	3914003R	Nakretka				
12	1	2317021R	Wyłącznik				
13	1	4138358R	Przycisk				
14	1	4138360R	Sprężyna				
15	1	4174246AR	Dźwignia				
16	1	4174245CR	Dźwignia gazu				
17	1	4138361R	Sprężyna				
18	4	3908008	Śruba				
19	2	4100098BR	Sprezyna				
20	2	3960029	Śruba				
21	1	3801016R	Sruba				
22	1	4095032A	Pokrętło				
23	1	4174187ER	Uchwyt				
24	1	61040131R	Uchwyt				
25	1	074000301	Linka gazu				
26	1	074000296	Przewód				
27	1	61140016	Uchwyt				
28	1	61140004	Wałek napędowy				
29	2	074000035R	Amortyzator				
30	1	61142001	Taśma				
31	1	4138359R	Przycisk				
32	6	3916005R	Podkladka				
33	2	3910005	Śruba				
34	2	4160209	Dystans				
35	2	4179194AR	Taśma Ø28				
36	1	3025019	Pierscien				
37	1	61142003	Osłona				
38	2	3801022R	Sruba				
39	2	074000244A	Rękaw				
40	1	074000212R	Pokrywa				
41	1	074000027	Amortyzator				
42	1	074000030	Pierścień				
43	1	3024015R	Pierscien				
44	2	4191027FR	Sworzeń				
45	4	3801011R	Sruba				
46	8	072700189	Podkładka				

Znak	Ilosc	Kod artykul	Opis	Waznosc od	Waznosc do	Notakt	Biuletyny
47	1	072700072	Mocowanie				
48	1	3801010R	Sruba				
49	4	3801030R	Śruba				
50	1	3035042R	Lozysko				
51	1	3025022R	Pierscien				
52	1	072700472AR	Korpus rozrusznika				
53	1	4191030R	Beben sprzegla				
54	1	4191028R	Sprezyna				
55	1	4191153BR	Sprzęgło				
56	1	4100456R	Osłona				
57	1	3801016R	Sruba				
58	1	4196102R	Wąż				
59	1	61140013A	Przekładnia kątowa Ø28				
60	1	3024012R	Pierscien sprezysty				
61	1	3035023R	Lozysko				
62	1	3035023R	Lozysko				
63	1	4138311A	Pierscien				
64	1	3025009	Pierscien				
65	1	61142009	Zestaw naprawczy przekładni kątowej				
66	1	61040071R	Korek				
67	1	61140013A	Przekładnia kątowa Ø28				
68	1	3034218R	Lozysko				
69	1	61040074AR	Śruba				
70	1	3034012R	Lozysko				
71	1	3025022R	Pierscien				
72	1	3050018R	Pierscien uszczelniajacy				
73	1	61040066R	Dystans				
74	1	61040145R	Piasta				
75	1	4179089R	Kolnierz				

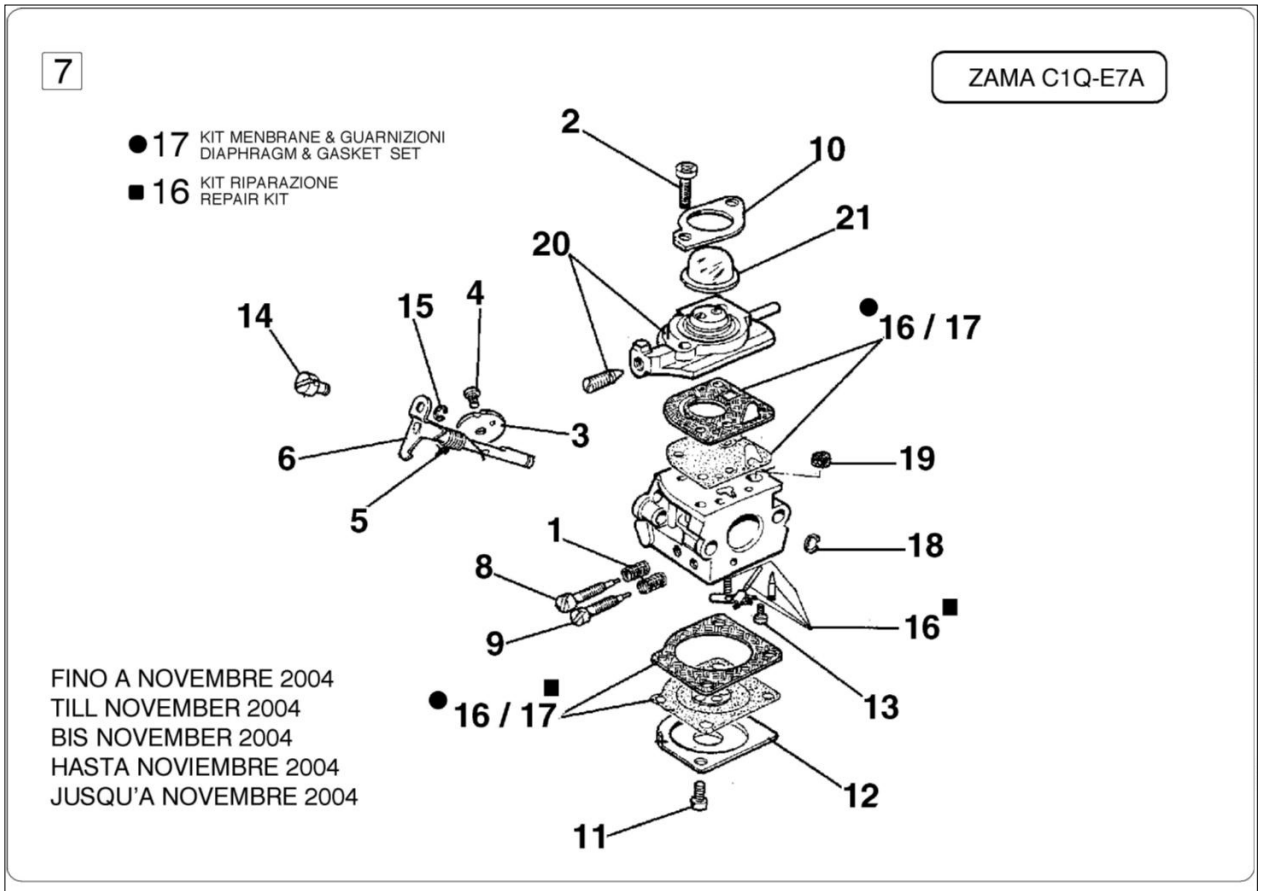
7
ZAMA C1Q-E7A
●17 KIT MENBRANE & GUARNIZIONI DIAPHRAGM & GASKET SET
■16 KIT RIPARAZIONE REPAIR KIT
2
10
21
20
14
15
4
●16 / 17
3
6
19
5
1
18
8
16■
9
FINO A NOVEMBRE 2004
TILL NOVEMBER 2004
BIS NOVEMBER 2004
HASTA NOVIEMBRE 2004
JUSQU'A NOVEMBRE 2004
●16 / 17■
13
12
11

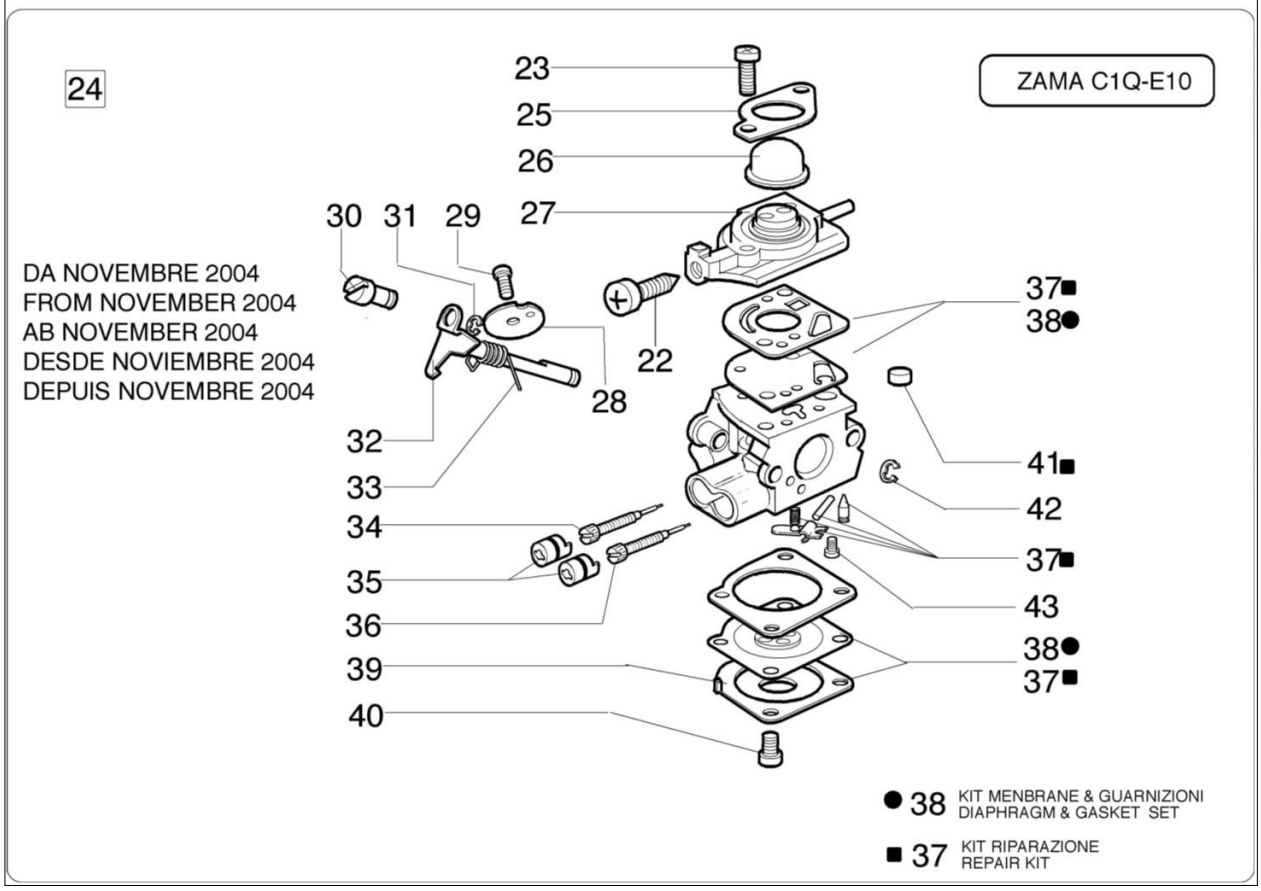
24
ZAMA C1Q-E10
23
25
26
30 31 29 27
DA NOVEMBRE 2004
FROM NOVEMBER 2004
AB NOVEMBER 2004
DESDE NOVIEMBRE 2004
DEPUIS NOVEMBRE 2004
37■
38●
22
28
32
41■
33
42
34
37■
35
43
36
38●
39
37■
40
● 38 KIT MENBRANE & GUARNIZIONI DIAPHRAGM & GASKET SET
■ 37 KIT RIPARAZIONE REPAIR KIT

Ilustracja Gaźnik

Znak	Ilosc	Kod artykul	Opis	Waznosc od	Waznosc do	Notakt	Biuletyny
1	2	2318532	Sprężyna				
2	2	2318542	Śruba				
3	1	2318872	Przepustnica				
4	1	2318388	Śruba				
5	1	2318528	Sprężyna				
6	1	2318887	Wałek				
7	1	074000392A	Gaźnik WT-460				
8	1	2318882	Śruba L				
9	1	2318881	Śruba H				
10	1	2318526	Pokrywa				
11	4	2318522	Śruba				
12	1	2318880	Pokrywa				
13	1	2318520R	Gaźnik C1Q-E3				
14	1	2318412	Sprężyna zawiesia				
15	1	2318520R	Gaźnik C1Q-E3				
16	1	2318886	Zestaw naprawczy				
17	1	2318885	Membrana i uszczelka				
18	1	2318535	Pierścień				
19	1	2318392	Filtr				
20	1	2318874	Pokrywa				
21	1	2318875					
22	1	2318876					
23	2	2318521					
24	1	2318690R					
25	1	2318526					
26	1	2318875					
27	1	2318685					
28	1	2318872					
29	1	2318388					
30	1	2318412					
31	1	2318520R					
32	1	2318689					
33	1	2318528					
34	1	2318697					
35	2	2318687					
36	1	2318696					
37	1	2318886					
38	1	2318885					
39	1	2318880					
40	4	2318522					
41	1	2318392					
42	1	2318535					
43	1	2318520R					