8465 Kosa spalinowa

Dokumenty

Rozrusznik i sprzęgło

Zbiornik paliwa i filtr powietrza

Silnik

Napęd

Akcesoria

Podwozie

Gaźnik WYK-104, WYK143A

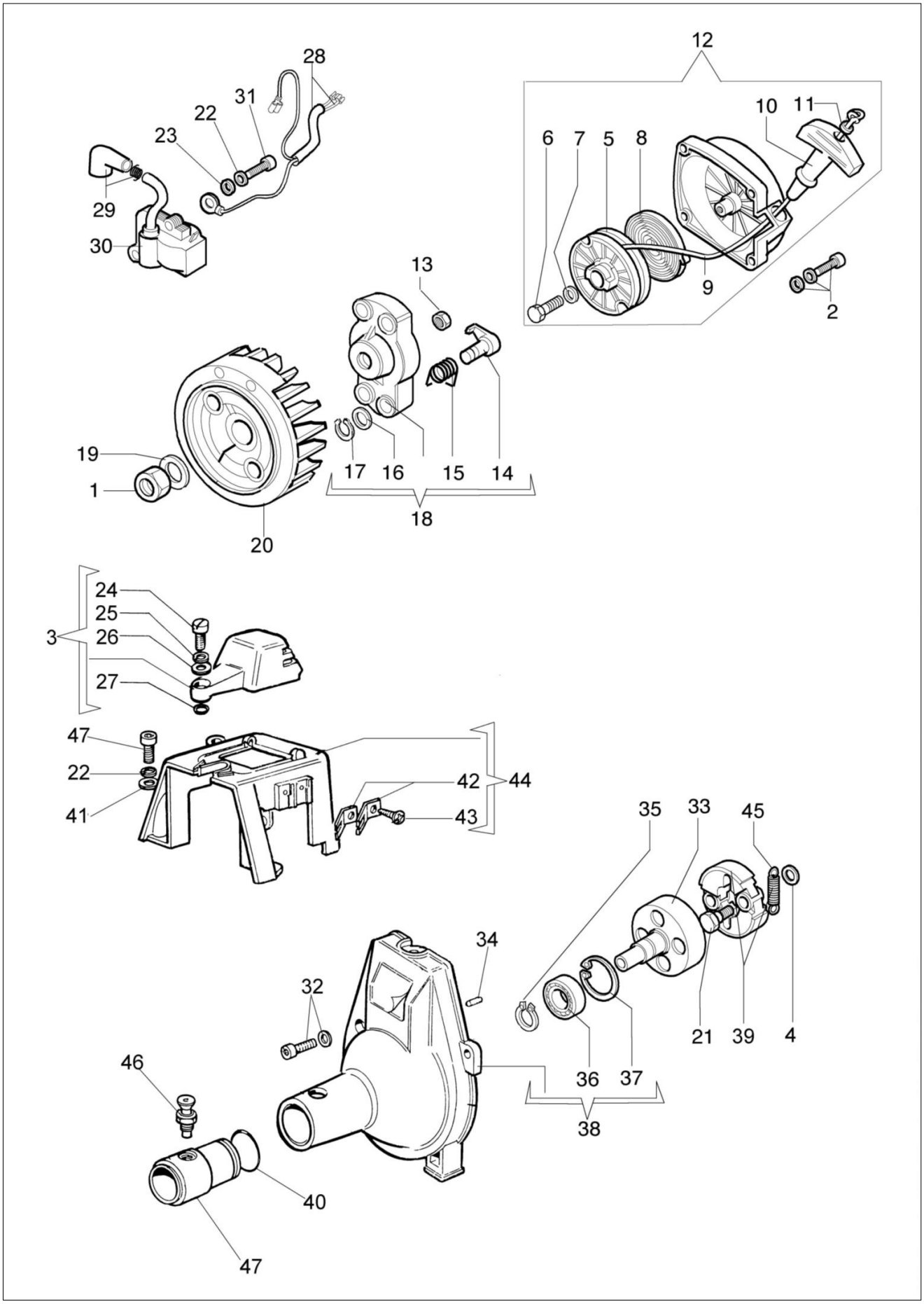
12
28
31
22
23
29
30
10
11
6
7
5
8
9
2
13
19
1
17
16
15
14
18
20
24
25
3
26
27
47
22
41
42
44
43
35
33
45
34
32
46
21
39
4
36
37
38
40
47

Ilustracja Rozrusznik i sprzęgło

Znak	Ilosc	Kod artykul	Opis	Waznosc od	Waznosc do	Notakt	Biuletyny
1	1	3912012R	Nakrętka				
2	4	4175089A	Śruba				
3	1	61112163BR	Osłona				
4	2	3818011AR	Podkladka				
5	1	4191018BR	Koło linowe rozrusznika				
6	1	3960111	Śruba				
7	1	3918006	Podkładka				
8	1	004000132R	Sprezyna				
9	1	4098073R	Linka rozrusznika				
10	1	4191020A	Uchwyt				
11	1	006000829	Podkladka				
12	1	4191144DR	Rozrusznik kpl.				
13	1	3933038	Nakrętka				
14	2	4191016R	Zabierak				
15	2	4191017A	Sprężyna				
16	2	3064010R	Podkladka				
17	2	3024007R	Pierscien				
18	1	4191143R	Zabierak sprzęgła				
19	1	3916010R	Podkładka				
20	1	61120077R	Koło magnesowe				
21	2	4191027FR	Sworzeń				
22	2	3819006R	Podkladka				
23	2	3918010R	Podkladka				
24	1	3908032R	Śruba				
25	1	3819010R	Podkladka				
26	1	3916006R	Podkladka				
27	1	3049005R	O-ring				
28	1	61110105	Przewód				
29	1	4098064R	Kapturek świecy zapłonowej				
30	1	4196142R	Cewka zapłonowa				
31	2	3801013R	Sruba				
32	4	3801082	Śruba				
33	1	4193005R	Bęben sprzęgła				
34	1	3023008R	Sworzeń				
35	1	3024015R	Pierscien				
36	1	3035042R	Lozysko				
37	1	3025022R	Pierscien				
38	1	4193051	Korpus rozrusznika				
39	1	4191153BR	Sprzęgło				
40	1	3049013	O-ring				
41	1	3916005R	Podkladka				
42	1	4191069BR	Płytka				
43	2	3960030R	Śruba				
44	1	4191180AR	Pokrywa				
45	1	4191028R	Sprezyna				

Znak	Ilosc	Kod artykul	Opis	Waznosc od	Waznosc do	Notakt	Biuletyny
46	1	4193010	Mocowanie				
47	1	4193007	Adapter				

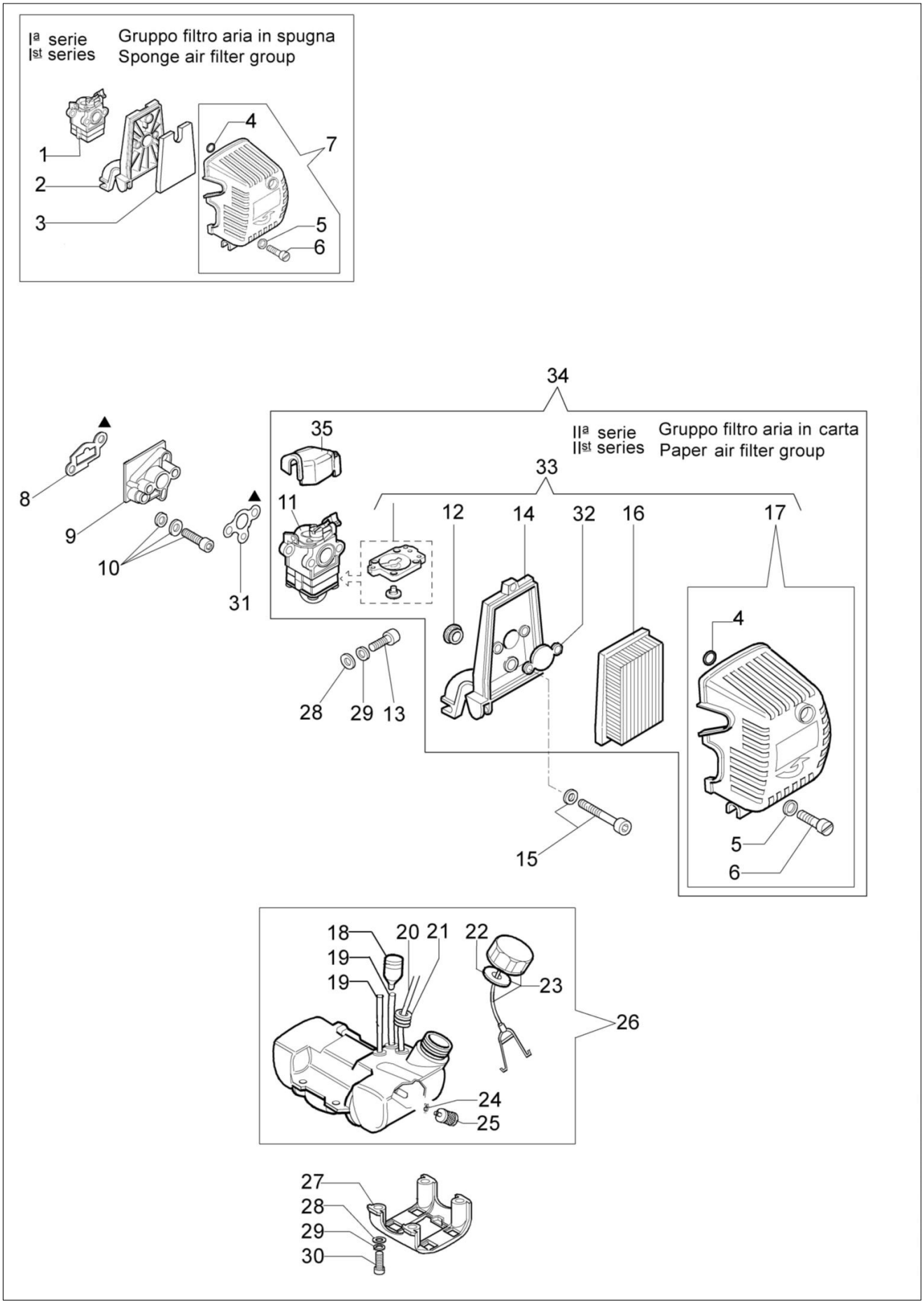
Iª serie
Ist series
Gruppo filtro aria in spugna
Sponge air filter group
IIª serie
IIst series
Gruppo filtro aria in carta
Paper air filter group

Znak	Ilosc	Kod artykul	Opis	Waznosc od	Waznosc do	Notakt	Biuletyny
1	1	61110098A	Gaźnik WYK-143A				
2	1	61112003	Podstawa filtra				
3	1	61110010AR	Filtr powietrza				
4	1	008200282R	O-ring				
5	1	3916006R	Podkladka				
6	1	3908036	Śruba				
7	1	61112016	Pokrywa filtra				
8	1	61110006DR	Uszczelka				
9	1	61110007AR	Izolator termiczny				
10	2	4175124	Śruba				
11	1	2318968BR	Gaźnik WYK-143B				
12	1	61120022	Uszczelka				
13	1	3801011R	Sruba				
14	1	61120024AR	Podstawa filtra				
15	2	61112005R	Śruba				
16	1	61120018R	Filtr powietrza				
17	1	61122022BR	Pokrywa filtra				
18	1	61070011AR	Zawór odpowietrznika				
19	2	50080134R	Waz				
20	2	3073021AR	Wąż				
21	1	4161211R	Tuleja				
22	1	61070006R	Uszczelka				
23	1	61070079AR	Korek kpl.				
24	1	4098377R	Tasma				
25	1	50010218R	Filtr paliwa				
26	1	61110267AR	Zbiornik				
27	1	61040015CR	Stojak				
28	4	3918005R	Podkladka				
29	4	3819006R	Podkladka				
30	4	3801013R	Sruba				
31	1	61110008CR	Uszczelka				
32	1	61120020A	Płytka				
33	1	61120025B	Zestaw umożliwiający				
34	1	61110098A	Gaźnik WYK-143A				
35	1	61120067R	Pokrywa				

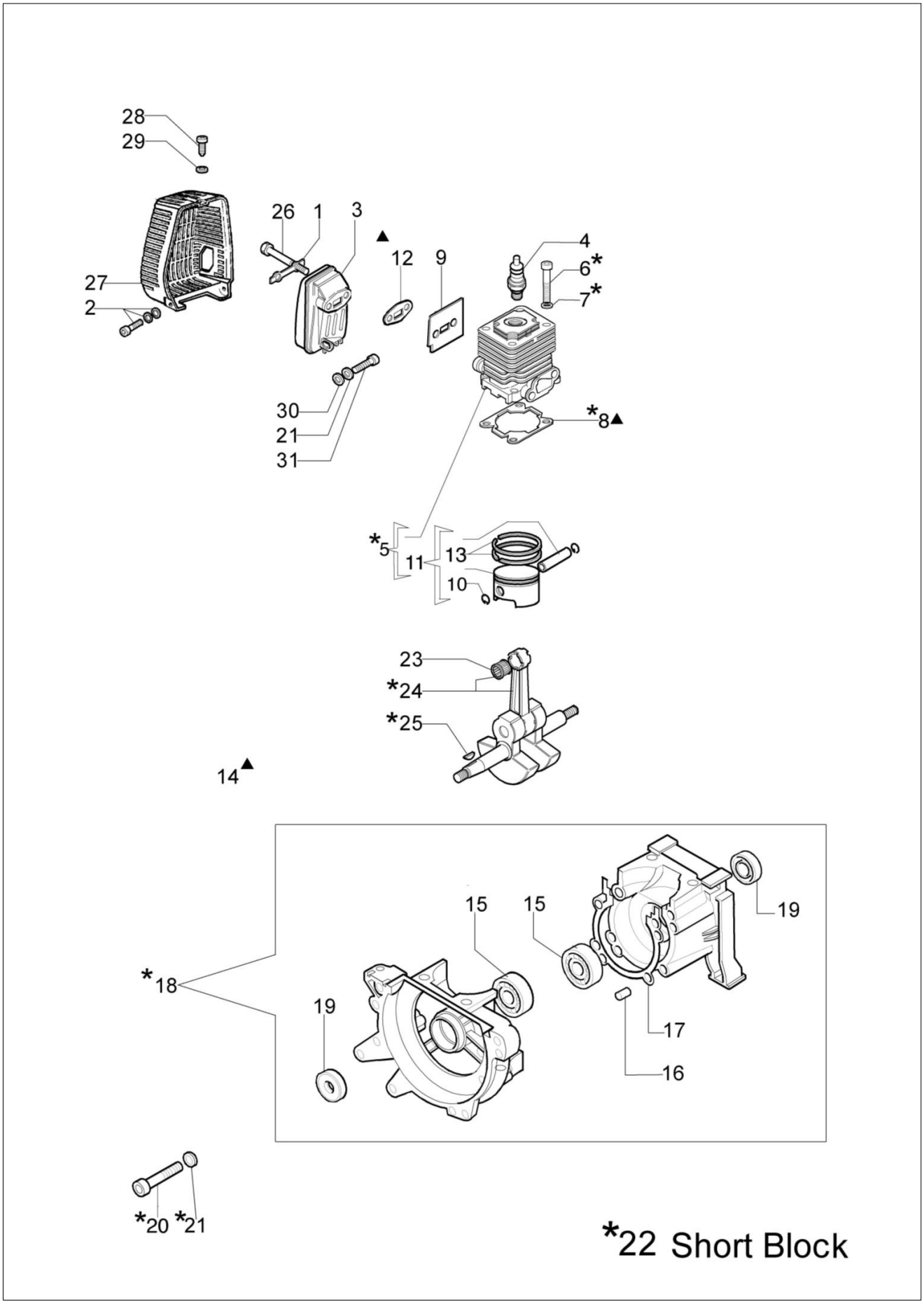
28
29
26
1
3
▲
12
9
4
6*
7*
27
2
30
21
31
*8▲
*5
11
13
10
23
*24
*25
14▲
15
15
19
*18
19
17
16
*20
*21
*22 Short Block

Znak	Ilosc	Kod artykul	Opis	Waznosc od	Waznosc do	Notakt	Biuletyny
1	1	61110017R	Płytka				
2	3	4175089A	Śruba				
3	1	61110012FR	Tłumik				
4	1	3055101	Swieca zaplonowa				
5	1	61122014F	Cylinder kpl.				
6	4	3801034	Śruba				
7	4	3819010R	Podkladka				
8	1	61110005R	Uszczelka				
9	2	4191069BR	Płytka				
9	1	61110046	Uszczelka				
10	2	4191005	Pierścień				
11	1	61122015C	Tłok kpl. Ø42				
12	1	61110054R	Uszczelka				
13	1	094000015R	Pierścień tłokowy Ø42				
14	1	61110068B	Zestaw uszczelek				
15	2	3034012R	Lozysko				
16	2	3023008R	Sworzeń				
17	1	4191012R	Uszczelka				
18	1	61110145A	Skrzynia korbowa kpl.				
19	2	3050015AR	Pierscien uszczelniajacy				
20	4	3801035	Śruba				
20	4	3819006R	Podkladka				
21	3	3819006R	Podkladka				
22	1	61122021	Szortblok				
23	1	3037014R	Lozysko				
24	1	4191214	Wał korbowy				
25	1	3028013R	Wpust				
26	2	3806054AR	Śruba				
27	1	61110022A	Pokrywa tłumika				
28	1	3960017AR	Sruba				
29	1	3916004R	Podkładka				
30	1	3916005R	Podkladka				
31	2	3801011R	Sruba				

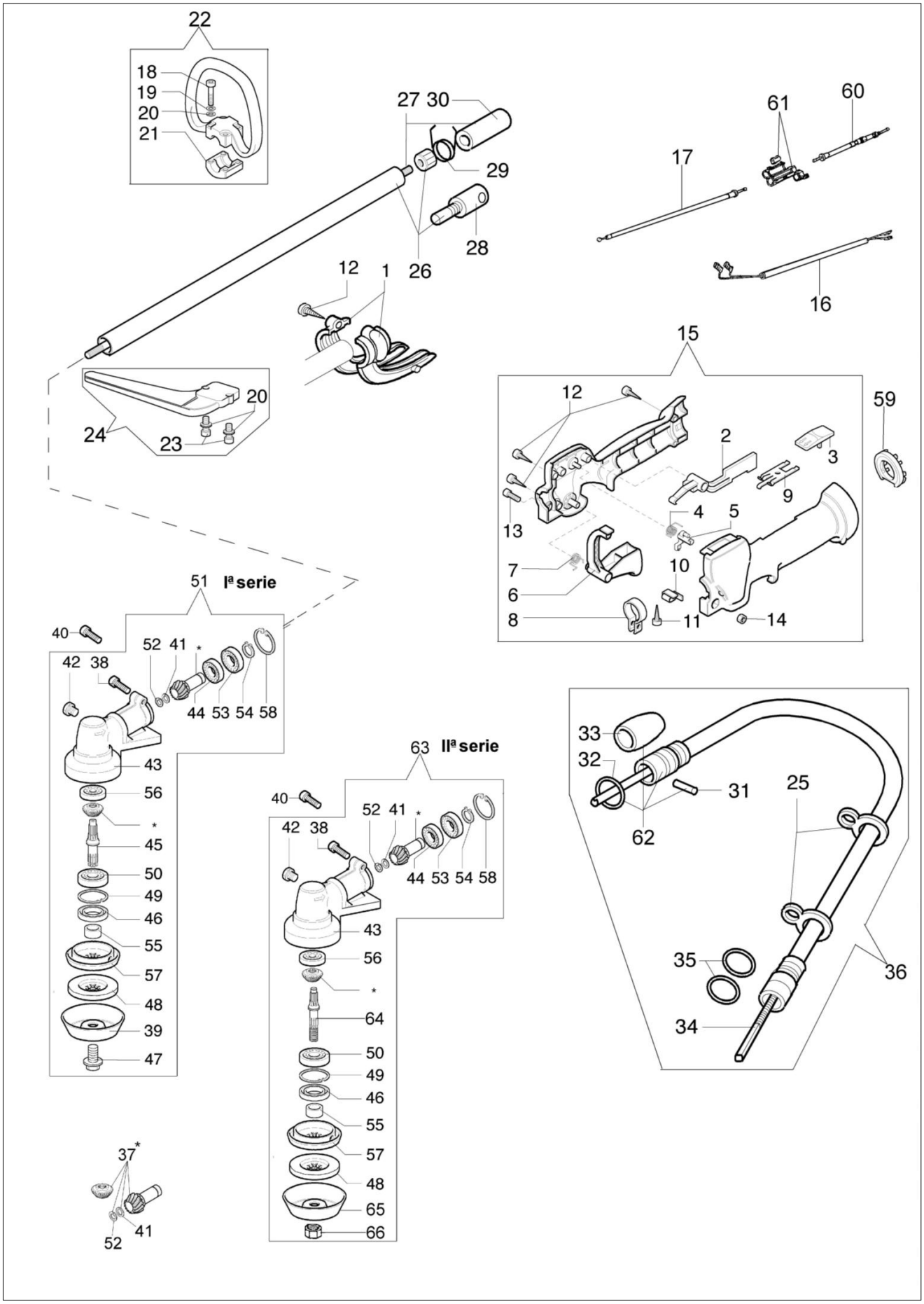
22
18
19
20
21
27 30
29
28
26
12
1
61
60
17
16
15
12
2
3
9
59
13
4
5
7
10
6
8
11
14
24
23
20
51 Iª serie
40
42 38
52 41
44 53 54 58
43
56
45
50
49
46
55
57
48
39
47
63 IIª serie
40
42 38
52 41
44 53 54 58
43
56
64
50
49
46
55
57
48
65
66
33
32
31
25
62
35
36
34
37
41
52

Ilustracja Napęd

Znak	Ilosc	Kod artykul	Opis	Waznosc od	Waznosc do	Notakt	Biuletyny
1	1	62012009	Osłona				
2	1	61040050AR	Dźwignia				
3	1	61040051	Przycisk				
4	1	61040057R	Sprężyna				
5	1	61040052	Zabierak				
6	1	61040049	Dźwignia gazu				
7	1	61040056R	Sprężyna				
8	1	61040055	Tasma				
9	1	61040053R	Płytka				
10	1	61040054R	Płytka				
11	1	3960061AR	Śruba				
12	6	3960067AR	Śruba				
13	1	3801011R	Sruba				
14	1	3914003R	Nakretka				
15	1	61042021BR	Uchwyt				
16	1	62010011B	Przewód				
17	1	62010010AR	Linka gazu				
18	4	3801017R	Sruba				
19	6	3819006R	Podkladka				
20	4	3918010R	Podkladka				
21	1	61040061R	Blokada				
22	1	61042039R	Uchwyt				
23	2	3801015R	Sruba				
24	1	61042026R					
25	2	62020012					
26	1	4193079R					
27	1	4193053R					
28	1	4193079R					
29	1	4193078					
30	1						
31	1						
32	1						
33	1						
34	1						
35	2						
36	1						
37	1						

Znak	Ilosc	Kod artykul	Opis	Waznosc od	Waznosc do	Notakt	Biuletyny
46	1	3050018R	Pierscien uszczelniajacy				
47	1	61040074AR	Śruba				
48	1	4179089R	Kolnierz				
49	1	3025022R	Pierscien				
50	1	3034012R	Lozysko				
51	1	61250287A	Przekladnia katowa Ø28				
52	1	3025009	Pierscien				
53	1	3035230R	Lozysko				
54	1	3024010R	Pierscien sprezysty				
55	1	61040066R	Dystans				
56	1	3034218R	Lozysko				
57	1	61040145R	Piasta				
58	1	3025019	Pierscien				
59	1	4138630A	Trzymak - końcówka				
60	1	62020002	Linka gazu				
61	1	044000058A	Łącznik				
62	1	4197017ER	Osłona				
63	1	61250237A	Zestaw przekladnia katowa Ø26 + wkladka				
64	1	61250054R	Trzpien (zabezpieczajacy)				
65	1	61110074R	Oslona				
66	1	61110075R	Nakretka				

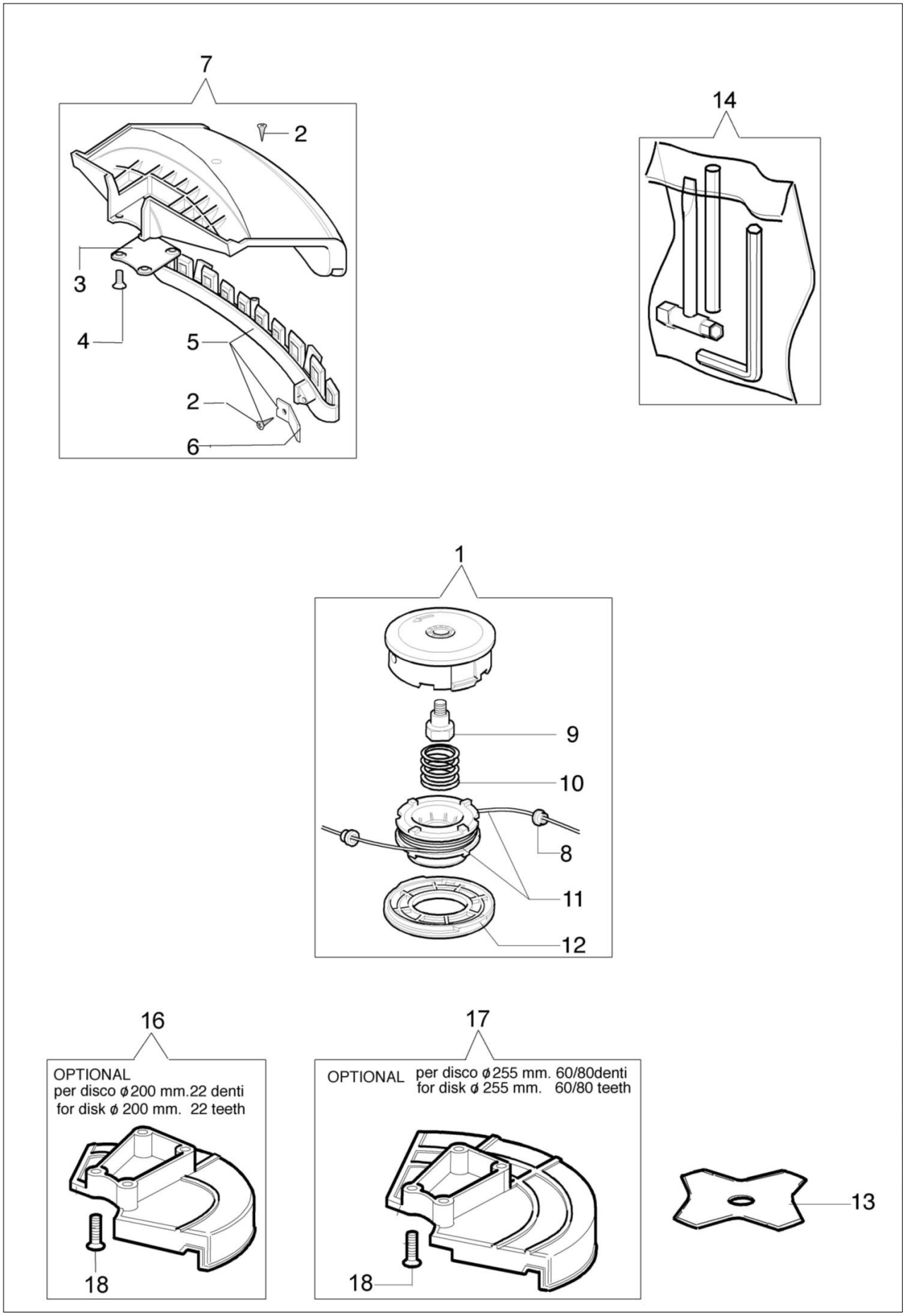
7
2
3
4
5
2
6
14
1
9
10
8
11
12
16
OPTIONAL
per disco ϕ200 mm.22 denti
for disk ϕ 200 mm. 22 teeth
18
17
OPTIONAL per disco ϕ255 mm. 60/80denti
for disk ϕ 255 mm. 60/80 teeth
18
13

Znak	Ilosc	Kod artykul	Opis	Waznosc od	Waznosc do	Notakt	Biuletyny
1	1	61459103	Glowica Tap&Go				
2	2	3960040R	Sruba				
3	1	4174278R	Plytka				
4	4	3802004DR	Sruba				
5	1	4179113AR	Osłona dodatkowa				
6	1	4174275R	Ostrze				
7	1	61280333	Osłona tarczy				
8	2	4199005AR	Tulejka				
9	1	4199008B	Wkładka (male)				
10	1	4199004	Sprężyna				
11	1	4199052	Szpula żyłki				
12	1	4199026A	Pokrywa				
13	1	4095563AR	Tracza 4 zeby				
14	1	61012010	Zestaw narzędzi				
16	1	4174280R	Osłona tarczy				
17	1	4174279R	Osłona tarczy				
18	4	3802004DR	Sruba				

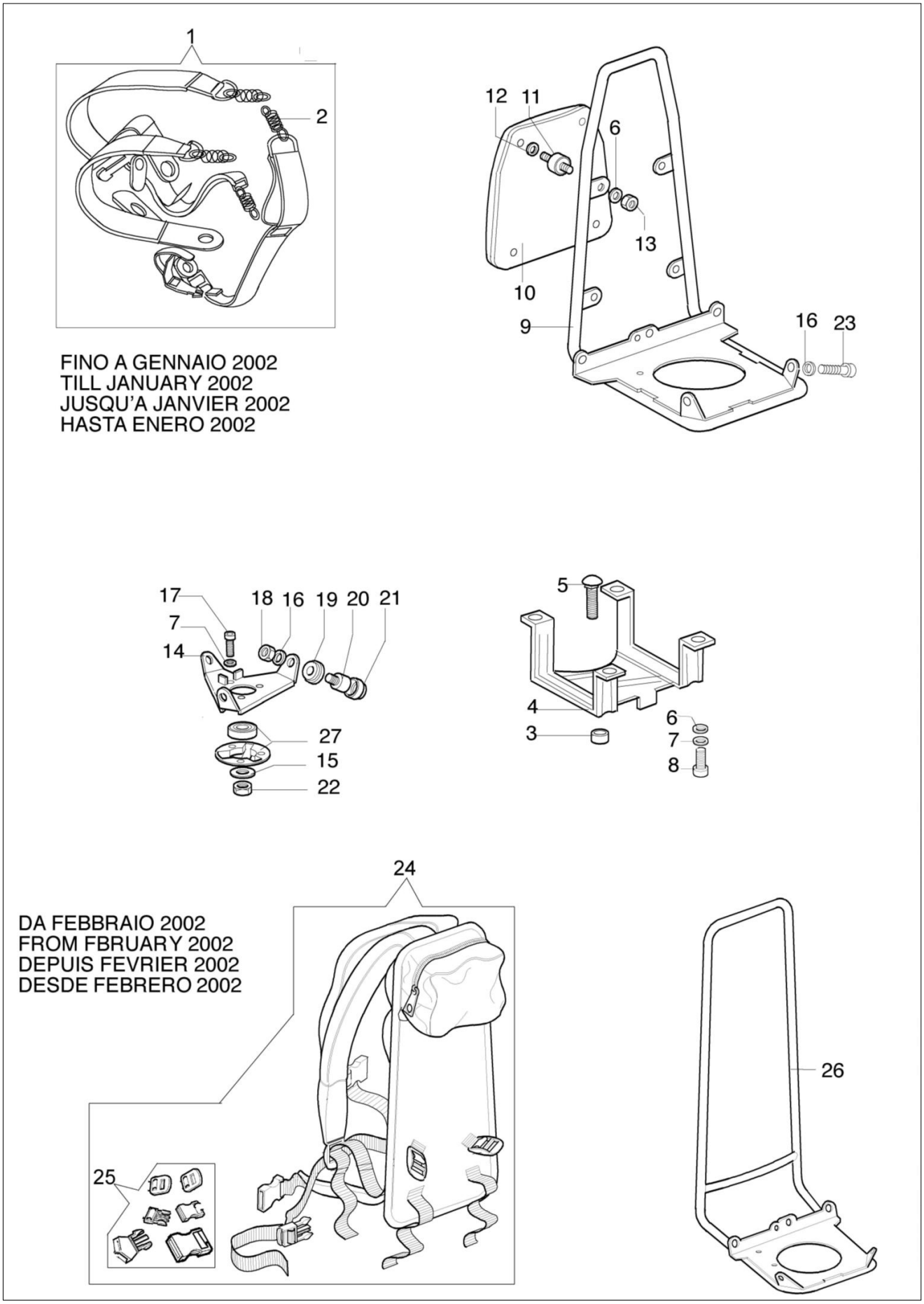
1
2
12
11
6
13
10
9
16
23
FINO A GENNAIO 2002
TILL JANUARY 2002
JUSQU'A JANVIER 2002
HASTA ENERO 2002
17
18
16
19
20
21
7
14
27
15
22
5
4
3
6
7
8
24
DA FEBBRAIO 2002
FROM FBRUARY 2002
DEPUIS FEVRIER 2002
DESDE FEBRERO 2002
25
26

Znak	Ilosc	Kod artykul	Opis	Waznosc od	Waznosc do	Notakt	Biuletyny
1	1	4100418AR	Pas nośny				
2	4	4100146A	Sprężyna				
3	1	4193012	Dystans				
4	1	4193004	Mocowanie				
5	1	3910023	Śruba				
6	3	3916005R	Podkladka				
7	6	3819006R	Podkladka				
8	3	3801011R	Sruba				
9	1	62022026	Rama				
10	1	4100333	Wykładzina				
11	4	3058012R	Amortyzator				
12	4	3918005R	Podkladka				
13	4	3912005R	Nakrętka				
14	1	4193003	Mocowanie				
15	2	3916010R	Podkładka				
16	3	3819010R	Podkladka				
17	3	3801008R	Śruba				
18	3	034000013R	Nakretka				
19	3	4193030	Tulejka				
20	3	3058011R	Amortyzator				
21	3	4193029R	Tulejka				
22	1	3914014R	Nakrętka				
23	2	3806031	Śruba				
24	1	62020039r	Pas nośny				
25	1	62022030	Zestaw spinek				
26	1	62020031R	Rama				
27	1	4095138AR	Piasta				

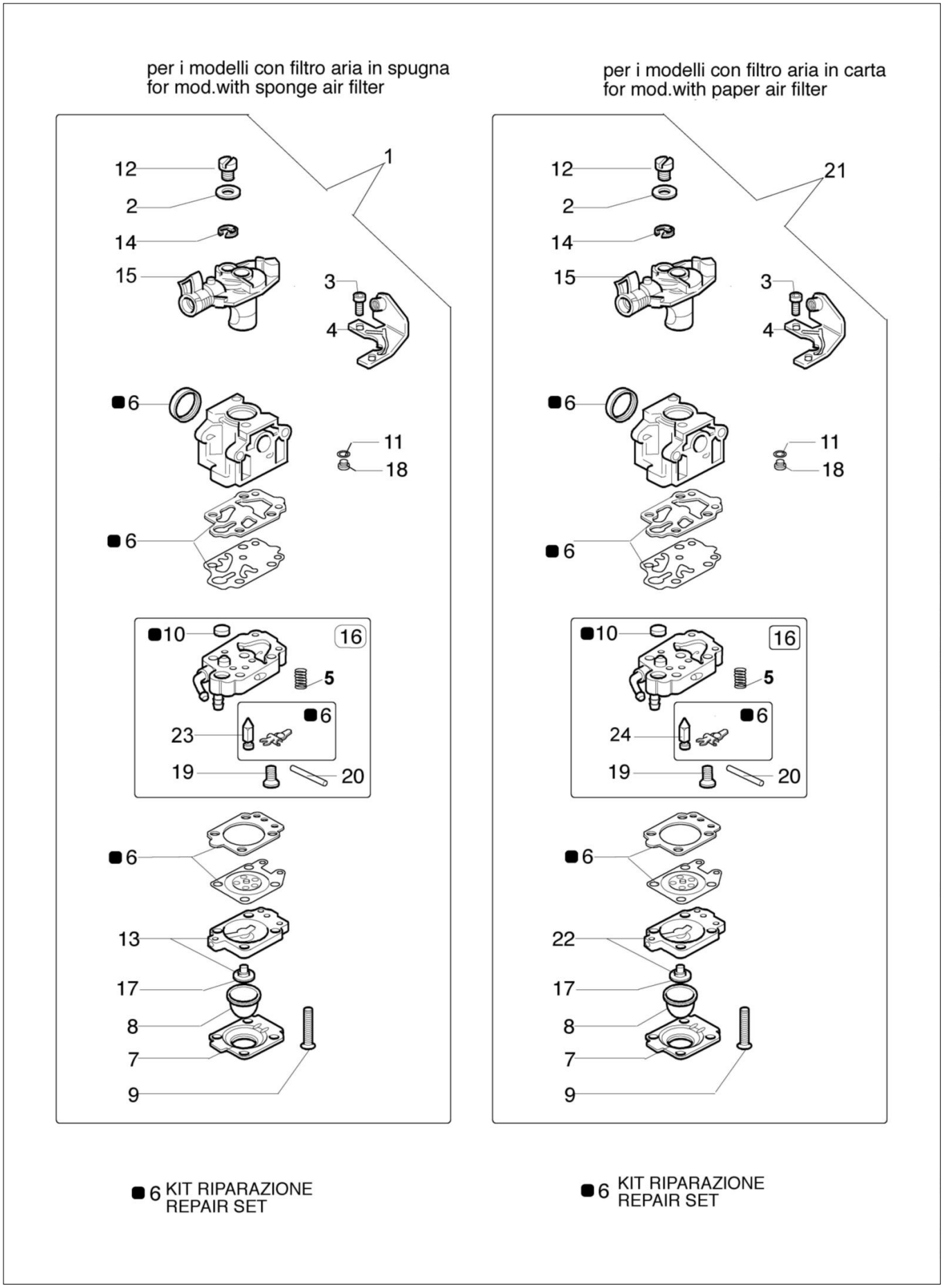
per i modelli con filtro aria in spugna
for mod.with sponge air filter
per i modelli con filtro aria in carta
for mod.with paper air filter
1
21
12
2
14
15
3
4
6
11
18
10
16
5
23
24
19
20
13
22
17
8
7
9
6 KIT RIPARAZIONE
REPAIR SET
6 KIT RIPARAZIONE
REPAIR SET

Ilustracja Gaźnik WYK-104, WYK143A

Znak	Ilosc	Kod artykul	Opis	Waznosc od	Waznosc do	Notakt	Biuletyny
1	1	61110098A	Gaźnik WYK-143A				
2	1	2318703	Podkładka				
3	1	2318580	Śruba				
4	1	2318813	Mocowanie				
5	1	2318568	Sprężyna				
6	1	2318674	Zestaw naprawczy				
7	1	2318571	Pokrywa				
8	1	2318572	Pompa paliwa				
9	4	2318585	Śruba				
10	1	003300204	Filtr paliwa				
11	1	2318701	O-ring				
12	1	2318577	Nakrętka regulacyjna				
13	1	2318570	Korpus pompy				
14	1	2318189	Pierścień				
15	1	2318843	Zawór				
16	1	2318842	Korpus pompy				
17	1	2318592	Zawór				
18	1	2318623	Dysza				
19	1	2318569	Śruba				
20	1	003300201	Wałek napędowy				
21	1	2318968BR	Gaźnik WYK-143B				
22	1	2318969	Korpus pompy				
23	1	2318674	Zestaw naprawczy				
24	1	2318674	Zestaw naprawczy				