8060 Przycinarka elektryczna

Dokumenty

Silnik

Napęd

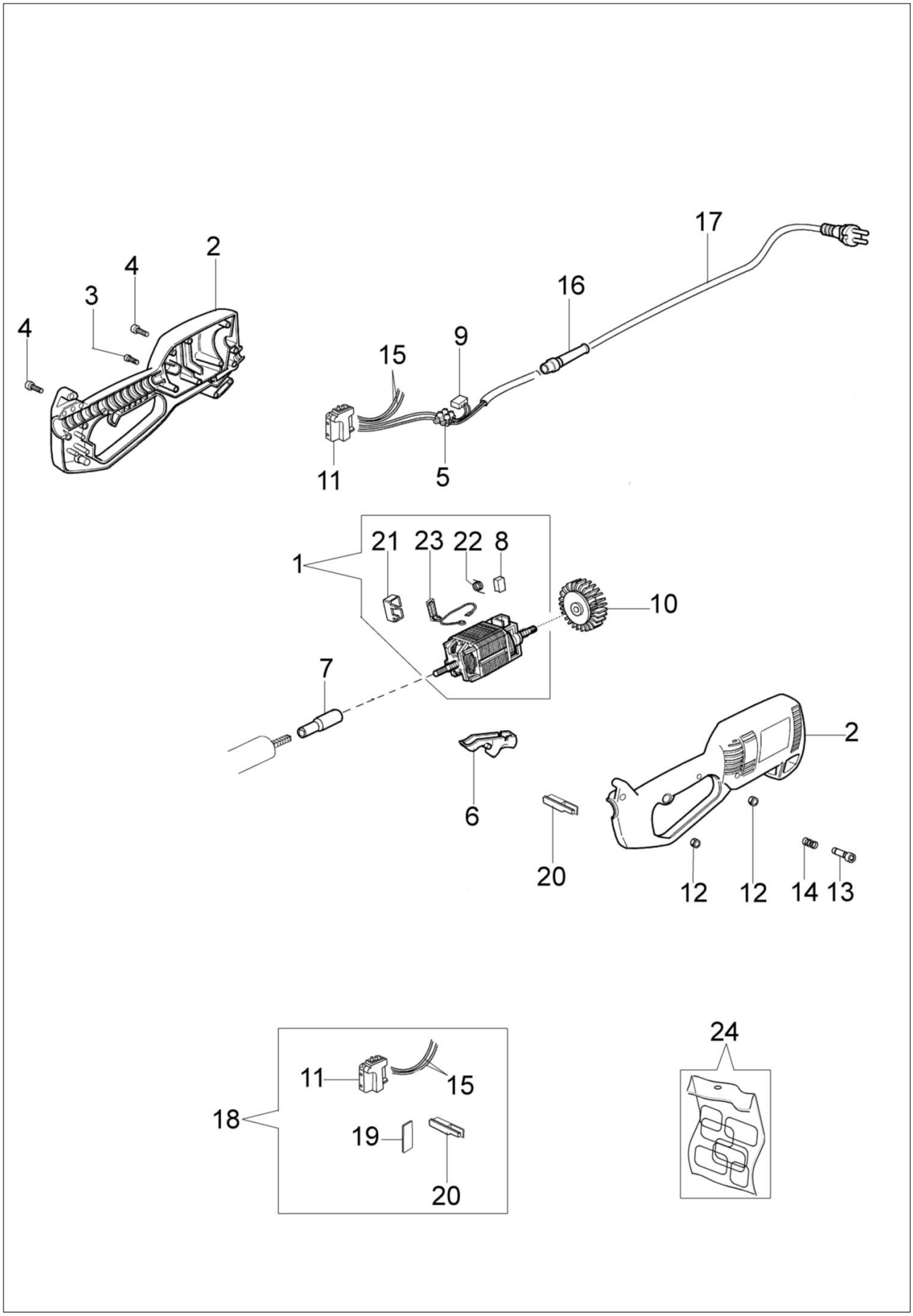
17
2
4
16
3
4
9
15
11
5
21
23
22
8
1
10
7
2
6
20
12
12
14
13
24
11
15
18
19
20

Znak	Ilosc	Kod artykul	Opis	Waznosc od	Waznosc do	Notakt	Biuletyny
1	1	071000030	Silnik				
2	1	071000092	Obudowa silnika				
3	4	3960067AR	Śruba				
4	2	3979018R	Śruba				
5	1	3044002	Zacisk				
6	1	4198005A	Dźwignia gazu				
7	1	071000009R	Łącznik				
8	2	60010086	Szczotka				
9	1	4198107	Kondensator				
10	1	071000031	Wentylator				
11	1	071000088	Zespół wyłacznika				
12	3	3914003R	Nakretka				
13	1	4198006AR	Sworzeń				
14	1	4198020R	Sprężyna				
15	1	071000088	Zespół wyłacznika				
16	1	011200084A	Przelotka				
17	1	60010020	Przewód				
18	1	071000088	Zespół wyłacznika				
19	1	071000088	Zespół wyłacznika				
20	1	071000087	Adapter				
21	1	60010059	Pokrywa				
22	2	60010087	Sprężyna				
23	1	60010084	Wyłącznik przeciążeniowy				
24	1	60012108	Zestaw etykiet				

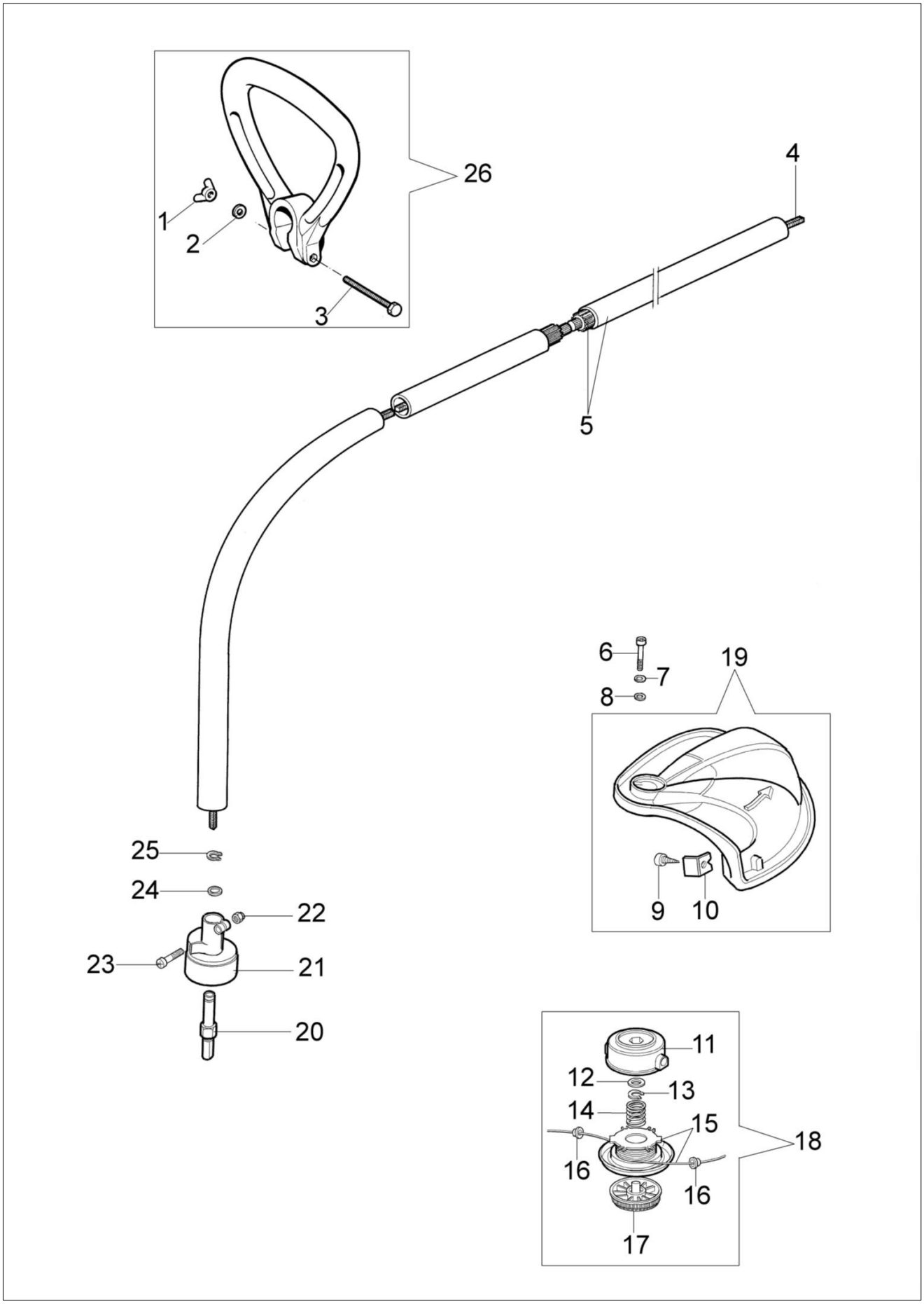
26
1
2
3
4
5
6
7
8
19
9
10
25
24
22
23
21
20
11
12
13
14
15
18
16
16
17

Znak	Ilosc	Kod artykul	Opis	Waznosc od	Waznosc do	Notakt	Biuletyny
1	1	3915006	Nakrętka				
2	1	3916006R	Podkladka				
3	1	3906053	Sruba				
4	1	61150020AR	Wałek napędowy				
5	1	60012004R	Osłona Ø22				
6	3	3801010R	Sruba				
7	3	3819006R	Podkladka				
8	3	3918010R	Podkladka				
9	1	3960014	Śruba				
10	1	4174275R	Ostrze				
11	1	070000192A	Pokrywa				
12	1	3064004AR	Podkładka				
13	1	3024012R	Pierscien sprezysty				
14	1	071000010AR	Sprężyna				
15	1	60012019AR	Szpula żyłki				
16	2	070000193R	Tulejka				
17	1	071000006BR	Pokrętło				
18	1	60012020A	Głowica żyłkowa Ø1,65				
19	1	60012055	Osłona kpl.				
20	1	071000005	Sworzeń				
21	1	60012002R	Piasta				
22	1	3914003R	Nakretka				
23	1	3901016	Sruba				
24	1	004400285	Podkladka				
25	1	3024010R	Pierscien sprezysty				
26	1	4162042A	Uchwyt				